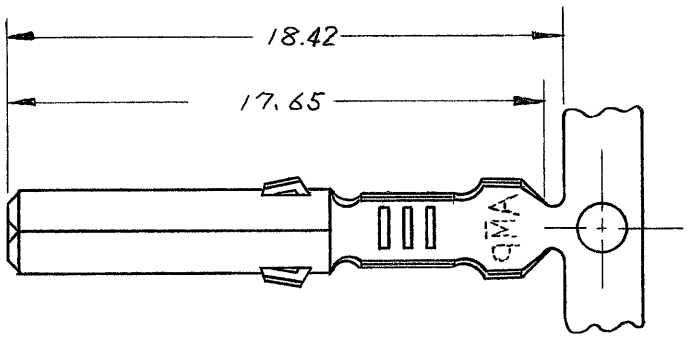
番号(NUMBER) C-170147



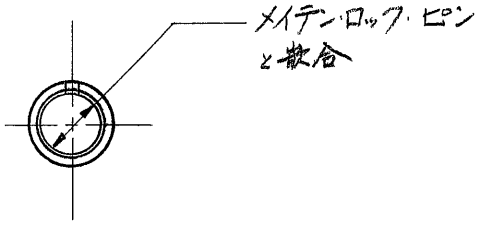
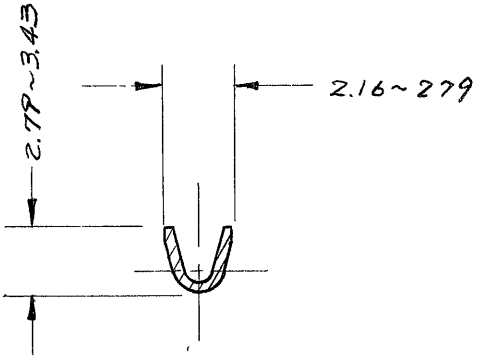
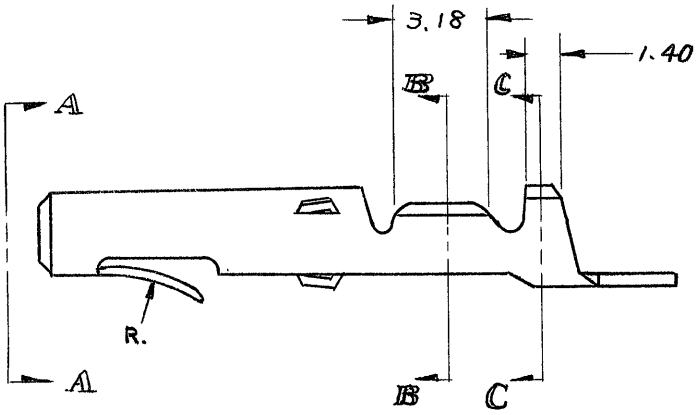
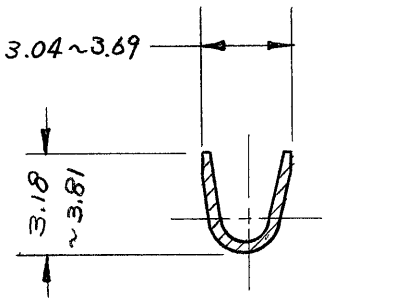


図 A - A



断面 B - B





断面 C - C

1. 製品規格: 108 - 5037
2. 使用ハウジングは
   (1) パネル取付形
   (2) モータ 取付形
   (3) フリーハンギング形
   の「プラグハウジング」である。

170148-2	錫めっき済燐青銅 0.25t		170147-2
170148-1	錫めっき済黄銅 0.25t		170147-1
L.P. 型	材 質		型 番

参考図面
(CUSTOMER COPY)
(REFERENCE ONLY)

材料 (MATERIAL) 表 務 照

仕上 (FINISH) 錫めっき, 0.8μm 以上

抱合電線断面積 (WIRE RANGE) ——— mm² (AWG #24 - 18)

被覆外径 (INSULATION DIA) 最大 2.54 mm (.100 IN)

TE Connectivity

分類 (CLASS) ———

型式 (TYPE) ———

LTR	変 更 (REVISION RECORD)	DR	CHK	DATE
A4	REVISED PER ECO-11-005140	RK	HMR	05APR11

DR Onoue 8-23

DE

CHK. Ishikawa 3/9/23

APP. Y. Saito 4/30/23

一般公差 {TOLERANCE EXCEPT AS NOTED} ±0.4 ±1°0'

尺度 (SCALE) 4-1

LOC J | SIZE A | 番号 (NO) C-170147 | REV A4

名称 (NAME) メイテンロック ソケット

PRINT DIST 4 C

単位：粍 DIMENSIONS IN MM DO NOT SCALE PRINT

ООО «НИОКРсистемс» - это оперативные поставки широкого спектра электронных компонентов отечественного и импортного производства напрямую от производителей и с крупнейших мировых складов. Реализуемая нашей компанией продукция насчитывает более полумиллиона наименований.

Благодаря этому наша компания предлагает к поставке практически не ограниченный ассортимент компонентов как оптовыми, мелкооптовыми партиями, так и в розницу.

Благодаря развитой сети поставщиков, помогаем в поиске и приобретении экзотичных или снятых с производства компонентов.

Наша компания это:

- Гарантия качества поставляемой продукции
- Широкий ассортимент
- Минимальные сроки поставок
- Техническая поддержка
- Подбор комплектации
- Индивидуальный подход
- Гибкое ценообразование
- Работаем по 275 ФЗ

ООО «НИОКР СИТЕМС»
Москва, 125362, Россия, ул. Вишневая, д. 9, к. 1, Блок 104 а и 104 в

Телефон: 8 (495) 268-14-82
Email: n@nsistems.ru

ИНН: 7735154786
ОГРН: 1167746717709