3M™ PAK 100 SHUNT

.100" MIDGIE, 929 SERIES

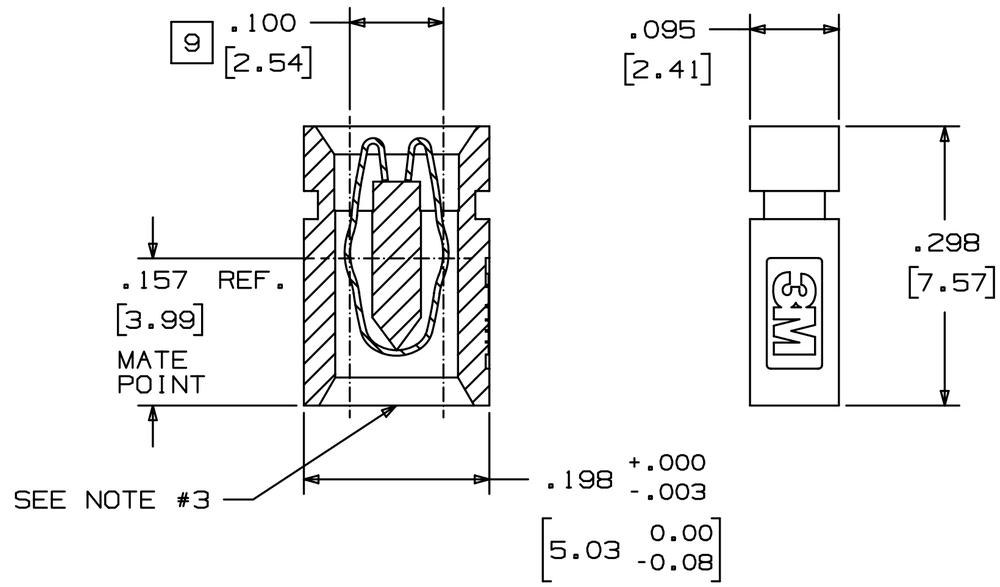

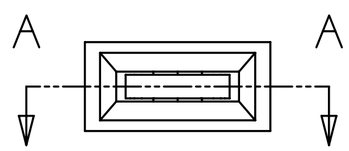

PERFORMANCE 7	
CURRENT RATING:	1A
INSULATION RESISTANCE:	>1X10^9 OHMS AT 500 VDC
WITHSTANDING VOLTAGE:	1500 Vrms AT SEA LEVEL
TEMPERATURE RATING:	-55°C TO +100°C

ORDERING INFORMATION

92995X-XX

COLOR-PLATING OPTIONS:
0-00 = BLACK-100-200μ" MATTE TIN
5-06 = BLUE-10μ" GOLD
7-08 = GRAY-30μ" GOLD

3M™ ELECTRONIC SOLUTIONS DIVISION
INTERCONNECT SOLUTIONS
http://www.3M.com/interconnects/

3M IS A TRADEMARK OF 3M COMPANY.
FOR TECHNICAL, SALES OR ORDERING INFORMATION CALL 800-225-5373

UL FILE NO: E68080

NOTES

1. MATERIAL:
BODY: GLASS FILLED POLYESTER (PBT) UL 94 V-0, COLOR CODED BLACK, BLUE OR GRAY
CONTACT: PHOSPHOR BRONZE.
2. GOLD PLATING:
10μ" OR 30μ" AVG. GOLD ON WIPE AREA OVER 50-80μ" NICKEL.
MATTE TIN PLATING:
100-200μ" MATTE TIN ON WIPE AREA OVER 50-80μ" NICKEL.
3. RECOMMENDED HEADER PIN ENTRY END. REFERENCE CONTACT SHAPE TO ASSURE CORRECT INSTALLATION.
4. RECOMMENDED MATING PINS ARE .025 [.64] ROUND OR SQUARE.
5. STACKABLE END-TO-END AND SIDE-TO-SIDE. UNIQUE C-SPRING CONTACT ASSURES BALANCED FORCES.
6. SEE THE REGULATORY INFORMATION APPENDIX (RIA) IN THE "RoHS COMPLIANCE" SECTION OF WWW.3MCONNECTOR.COM FOR COMPLIANCE INFORMATION (RIA E1 & C1 APPLY).
7. IN THE EVENT OF CONFLICT BETWEEN THIS DATA AND THAT CONTAINED IN THE PRODUCT DATA SHEET, THE PRODUCT DATA SHEET TAKES PRECEDENT.
8. REFERENCE PRODUCT DATA SHEET 929957-08.
9. MATING PIN CENTERLINES.

DIMENSIONS IN INCHES, SECONDARY IN MM

DESIGN REFERENCE NEXT ASSEMBLY

DISTRIBUTION CODES

DIVISION: Interconnect Solutions
DIVISION CODE: ISD

DO NOT SCALE DRAWING
SCALE 8/1

TOLERANCES EXCEPT AS NOTED
INCHES: .0 ± ; .00 ± .01 ; .000 ± .005 ; .0000 ±
MILLIMETERS: 0 ± ; .0 ± .3 ; .00 ± .13 ; .000 ±
ANGLES ±

THIRD ANGLE PROJECTION

INTERPRET PER ASME Y14.5 - 1994

MAX SURFACE ROUGHNESS ☐ ALL SURFACES ☐ MARKED ONLY

REV	ECO	ISSUE DATE AND DESCRIPTION	DRFT	CHKD
B	36251	SEP 21,2011 REVISE AND REDRAWN	JNC	SF

DRFT CASTIGLIONE DATE SEP 21,2011 MFG DATE
CHKD DATE APPVL S. FELDMAN DATE SEP 23,2011

3M Center St. Paul, MN 55144

© 3M COPYRIGHT 2011
This document and the information it contains are 3M property and may not be reproduced or further distributed without 3M permission, or used or disclosed other than for 3M authorized purposes. All rights reserved.

TITLE: PAK 100 SHUNT, .100 MIDGIE, TS-0200

CAGE NUMBER | SIZE C | DRAWING NO. 78-5100-0200-5 | REV. B

MODEL 929XXX | DET. LISTS ☐ YES ☒ NO | SHT 1 OF 1

78-5100-0200-5 DRAWING NUMBER | B REVISION

НИОКР СИСТЕМС

ООО «НИОКРсистемс» - это оперативные поставки широкого спектра электронных компонентов отечественного и импортного производства напрямую от производителей и с крупнейших мировых складов. Реализуемая нашей компанией продукция насчитывает более полумиллиона наименований.

Благодаря этому наша компания предлагает к поставке практически не ограниченный ассортимент компонентов как оптовыми, мелкооптовыми партиями, так и в розницу.

Благодаря развитой сети поставщиков, помогаем в поиске и приобретении экзотичных или снятых с производства компонентов.

Наша компания это:

- Гарантия качества поставляемой продукции
- Широкий ассортимент
- Минимальные сроки поставок
- Техническая поддержка
- Подбор комплектации
- Индивидуальный подход
- Гибкое ценообразование
- Работаем по 275 ФЗ

ООО «НИОКР СИТЕМС»
Москва, 125362, Россия, ул. Вишневая, д. 9, к. 1, Блок 104 а и 104 в

Телефон: 8 (495) 268-14-82
Email: n@nsistems.ru

ИНН: 7735154786
ОГРН: 1167746717709