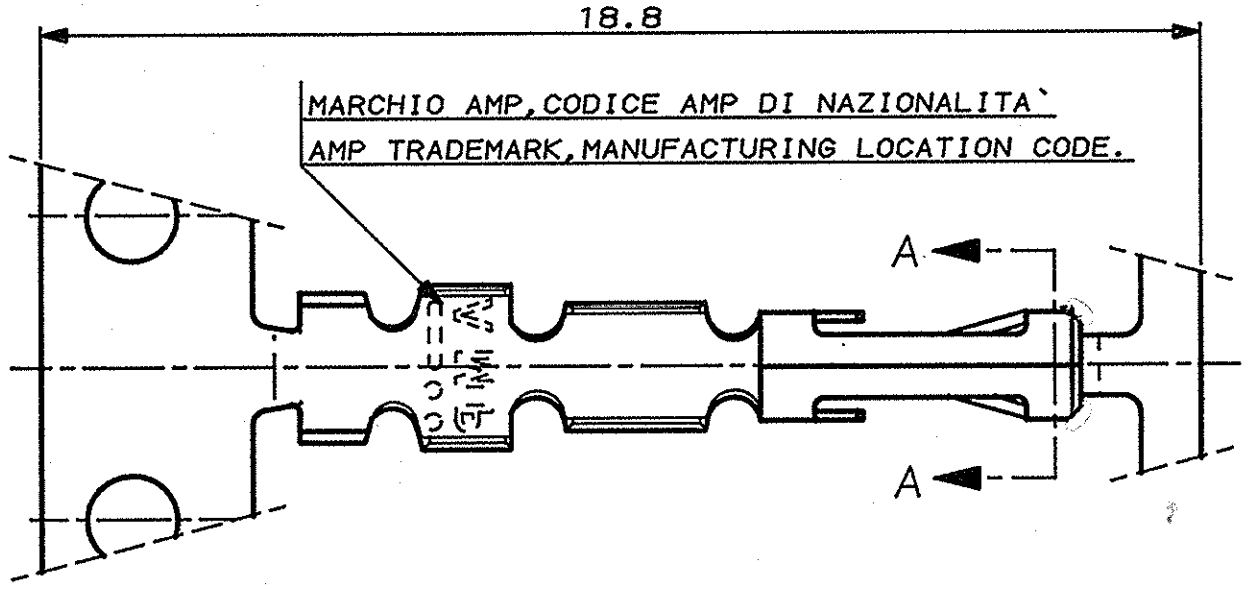
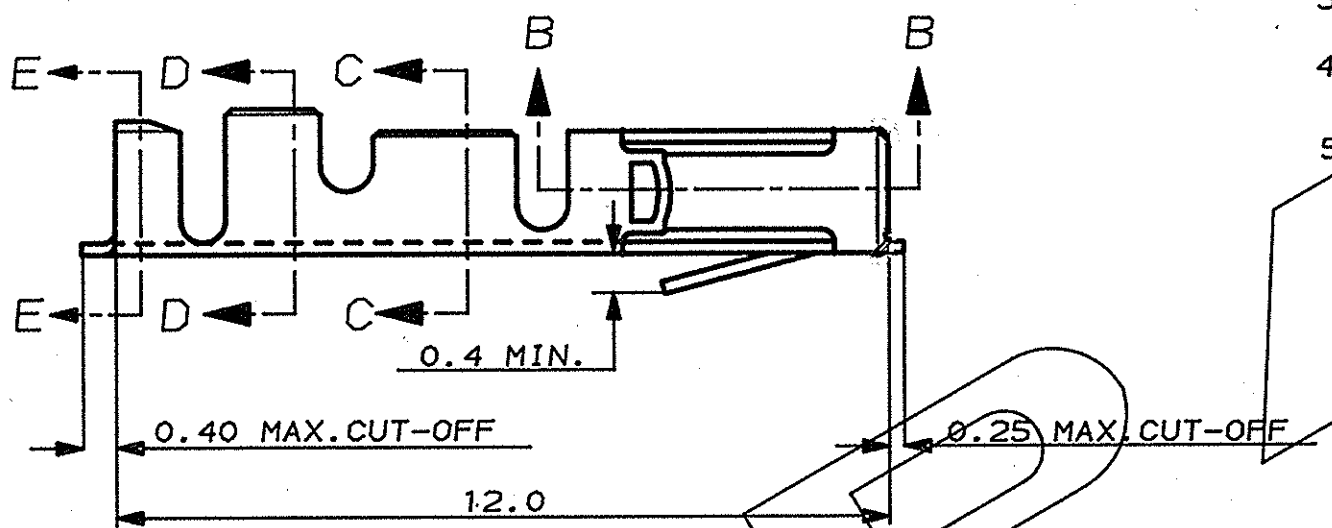
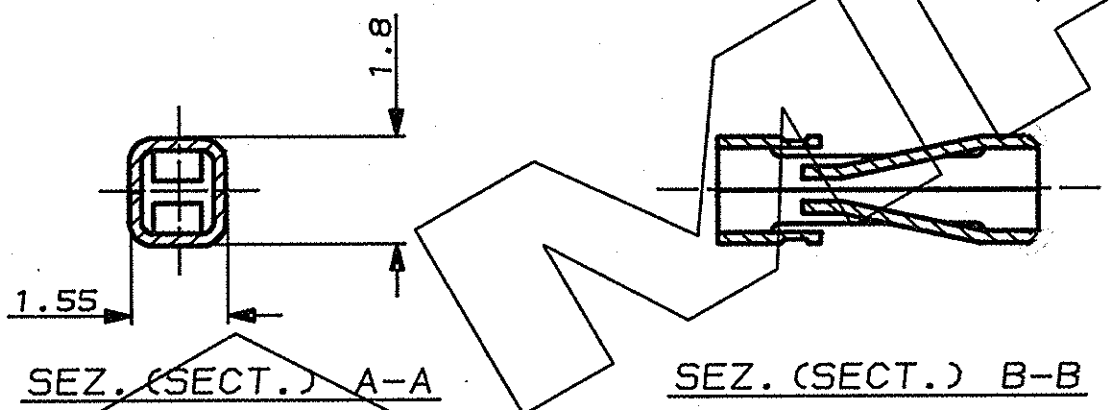
SCALA NON IMPEGNATIVA (DO NOT SCALE) | DIMENSIONI IN (DIMENSIONS IN) mm | METRIC | PROIEZIONE EUROPEA (EUROPEAN PROJECTION)

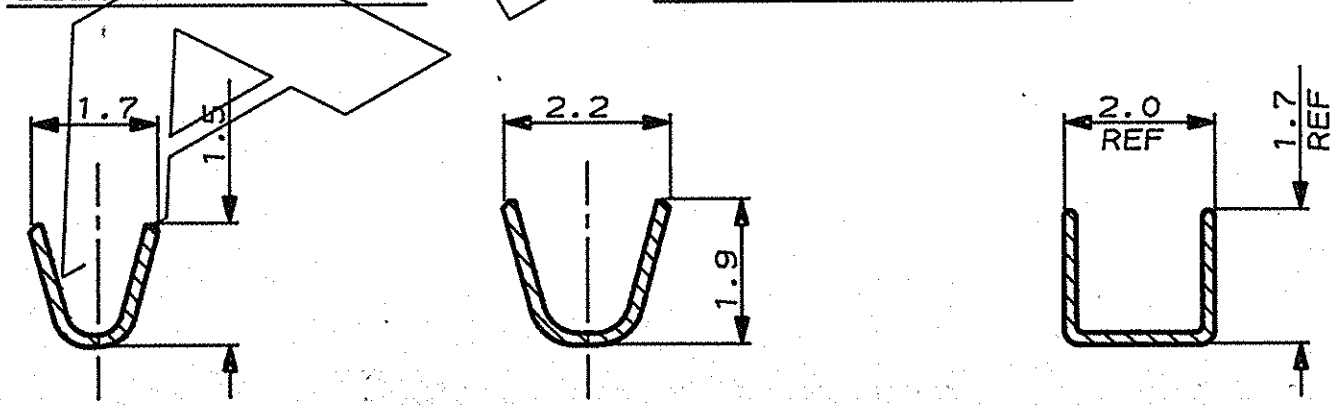






SEZ. (SECT.) A-A

SEZ. (SECT.) B-B



SEZ. (SECT.) C-C

SEZ. (SECT.) D-D

SEZ. (SECT.) E-E

NOTE (NOTES)

1. MATERIALE (MATL.): BRONZO FOSFOROSO (PHOSPHOR BRONZE).
2. FINITURA (FINISH): STAGNATO 0.8µM ECCETTO LE ZONE TRANCIATE. (TIN PLATED 0.8µM ALL OVER EXCEPT FOR CUTTING EDGES).
3. PER MINI-APPLICATORE (FOR MINI-APPLICATOR) P/N 781119-2.
4. PER APPLICATORE STD. (FOR STD. APPLICATOR).
5. PER UTENSILE A MANO (FOR HANDTOOL) P/N 784044-1.

NOTE (NOTES) 1 & 2	182206-2	280708-1	280708-2
MATERIALE E FINITURA: (MATL. & FINISH)	LOOSE-PIECE PART NUMBER: NOTA (NOTE) 5	STRIP PART NUMBER (R. TO L.): NOTA (NOTE) 4	STRIP PART NUMBER: (L. TO R.): NOTA (NOTE) 3

CUSTOMER DWG. FOR REFERENCE ONLY — DISEGNO PER CLIENTE SOLO PER RIFERIMENTO

THIS DRAWING IS UNPUBLISHED — RELEASE FOR PUBLICATION 19

© COPYRIGHT 19 BY AMP INCORPORATED, HARRISBURG, PA. ALL INTERNATIONAL RIGHT RESERVED. AMP PRODUCTS MAY BE COVERED BY U.S. AND FOREIGN PATENT AND/OR PATENT PENDING

TOLLERANZE, SE NON DIVERSAMENTE SPECIFICATO (TOLERANCES, UNLESS OTHERWISE SPECIFIED): ± 0.3 — ANGOLI (ANGLES)

DIAM. ISOLANTE (INS. DIA. RANGE): 1.0-1.55 MM

RANGO FILO (WIRE RANGE): 0.13-0.32 MM² (26-22 AWG)

SCALA (SCALE): —

AMP — AMP ITALIA S.p.A. Corso F.lli Cervi, 15 COLLEGNO (TORINO)

DESCRIZIONE (DESCRIPTION): AMPMODU II REC. CONTACT, HIGH PRESSURE, C.O.S.I.

REV.	REVISIONI (REVISION RECORD)	DIS. (DR)	DATA (DATE)	APP. (APP.)
S	FATTO SMUSSO. ECR-07 ADDED CHAMFER 013146	Gu	7/06/2005	
E	AGGIUNTI MARCHI (TRADEMARK ADDED)	G.C.	7-91	
D	AGGIORNATO (REVISED)	G.C.	1/90	DIS. G. CAMPIA 5 JUNE 89
C	AGGIORNATO (REVISED)	G.C.	3/89	CONT. (CHK) —
B	AGGIORNATO E RIDISEGNATO (REVISED & REDRAWN)	G.C.	5/89	

LOC. I — SIZE A3 — NUMERO (DWG NO) C — 280708 — REV. S — FOGLIO (SHEET) 1 DI (OF) 1

DISTRIBUZIONE (PRINT DIST.)

AMP-STA 7550 - 5/88

ООО «НИОКРсистемс» - это оперативные поставки широкого спектра электронных компонентов отечественного и импортного производства напрямую от производителей и с крупнейших мировых складов. Реализуемая нашей компанией продукция насчитывает более полумиллиона наименований.

Благодаря этому наша компания предлагает к поставке практически не ограниченный ассортимент компонентов как оптовыми, мелкооптовыми партиями, так и в розницу.

Благодаря развитой сети поставщиков, помогаем в поиске и приобретении экзотичных или снятых с производства компонентов.

Наша компания это:

- Гарантия качества поставляемой продукции
- Широкий ассортимент
- Минимальные сроки поставок
- Техническая поддержка
- Подбор комплектации
- Индивидуальный подход
- Гибкое ценообразование
- Работаем по 275 ФЗ

ООО «НИОКР СИТЕМС»
Москва, 125362, Россия, ул. Вишневая, д. 9, к. 1, Блок 104 а и 104 в

Телефон: 8 (495) 268-14-82
Email: n@nsistems.ru

ИНН: 7735154786
ОГРН: 1167746717709