THIS DRAWING IS UNPUBLISHED. RELEASED FOR PUBLICATION -
© COPYRIGHT - BY - ALL RIGHTS RESERVED.

LOC	DIST
ES	00

REVISIONS

P	LTR	DESCRIPTION	DATE	DWN	APVD
	A	RELEASED	21JUL2014	J.J	W.H

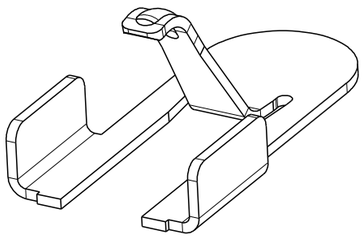

3D VIEW
ONLY FOR REFERENCE

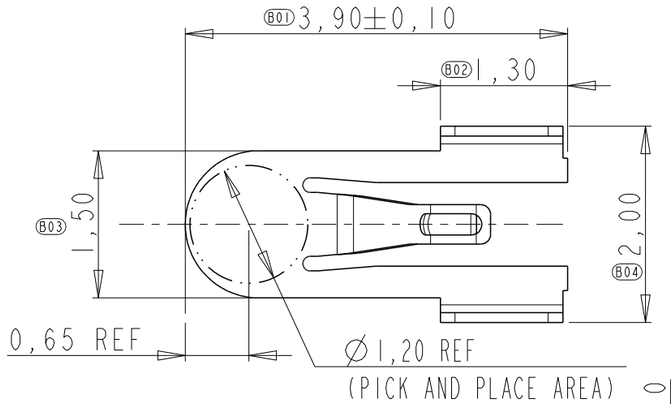

TE P/N	DIM A	DIM B	DIM C	DIM T	DIM H	DIM I	WORK RANGE	QUANTITY
2199248-4	1.0	0.3	0.34	0.63	3.25	3.24	0.4~0.8	11000
2199248-5	1.3	0.4	0.46	0.80	3.26	3.16	0.5~1.1	9000
2199248-6	1.6	0.7	0.69	1.02	3.24	3.00	0.8~1.4	8000

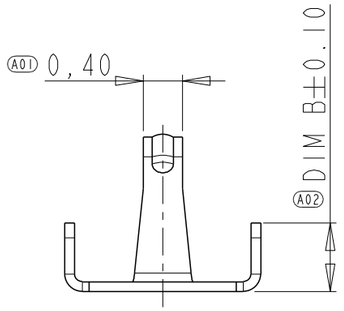

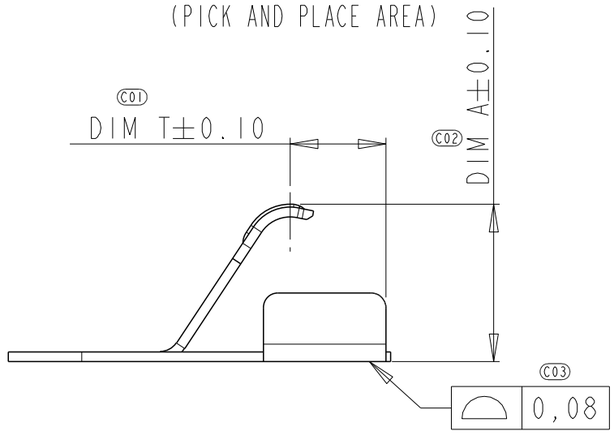

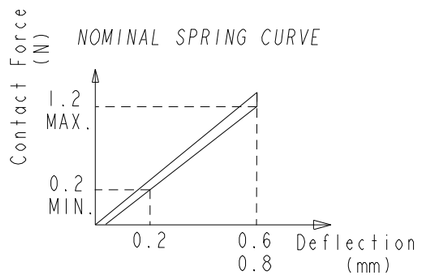

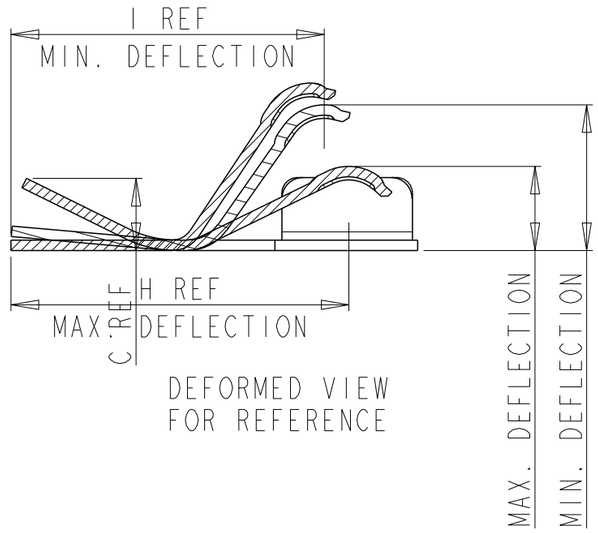

DEFORMED VIEW
FOR REFERENCE

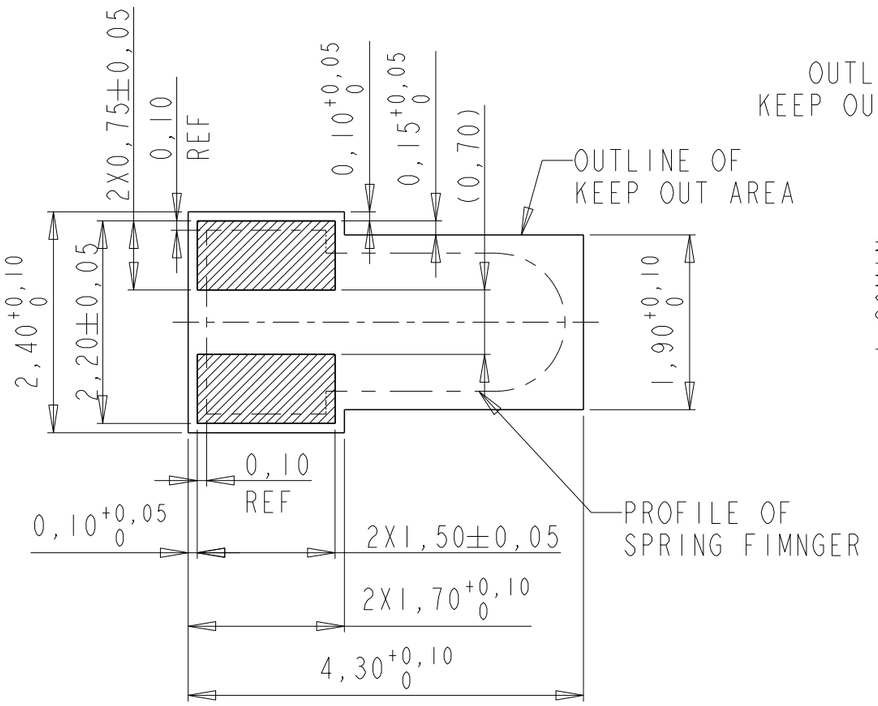

RECOMMENDED SOLDERING
PWB LAYOUT

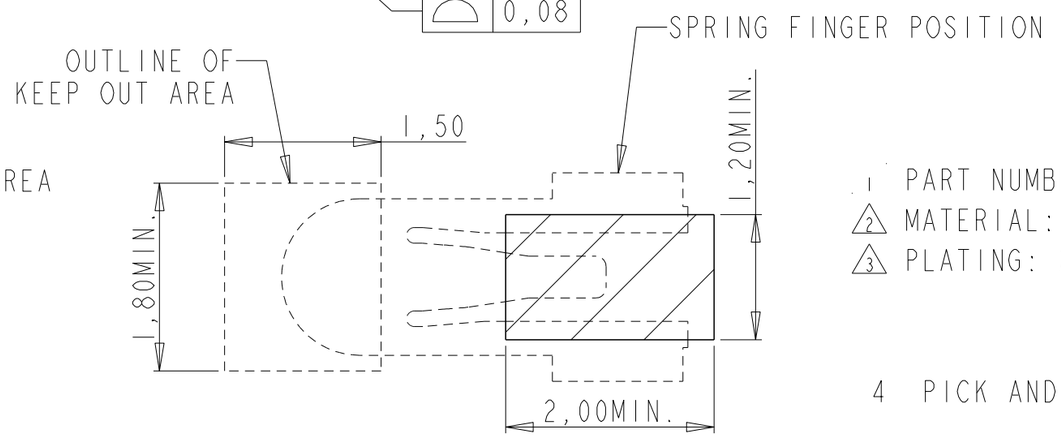

RECOMMENDED MATING PWB LAYOUT

1 PART NUMBER: SEE TABLE.
2 MATERIAL: SUS THICKNESS=0.10MM.
3 PLATING: 2um MIN. NICKEL UNDERLAYER ALL OVER
0,50um MIN. GOLD ON CONTACT SURFACE
GOLD FLASH ON SOLDERING SURFACE

4 PICK AND PLACE SURFACE Ø1.2MM.

THIS DRAWING IS A CONTROLLED DOCUMENT.

DIMENSIONS: mm

TOLERANCES UNLESS OTHERWISE SPECIFIED:

0 PLC	±0.2
1 PLC	±0.15
2 PLC	±0.15
3 PLC	±0.10
4 PLC	±-
ANGLES	±5°

MATERIAL 2 FINISH 3

DWN Tony Zhang 23SEP2013
CHK Wenke He 23SEP2013
APVD Wenke He 23SEP2013
PRODUCT SPEC 108-115061-1
APPLICATION SPEC -
WEIGHT -

TE Connectivity

NAME SPRING FINGER TYPE A -

SIZE	CAGE CODE	DRAWING NO	RESTRICTED TO
A3	00779	C-2199248	-

CUSTOMER DRAWING SCALE 25:1 SHEET 1 OF 2 REV A

1470-19 (3/11)

THIS DRAWING IS UNPUBLISHED. RELEASED FOR PUBLICATION -
© COPYRIGHT - BY - ALL RIGHTS RESERVED.

LOC	DIST
ES	00

REVISIONS

P	LTR	DESCRIPTION	DATE	DWN	APVD

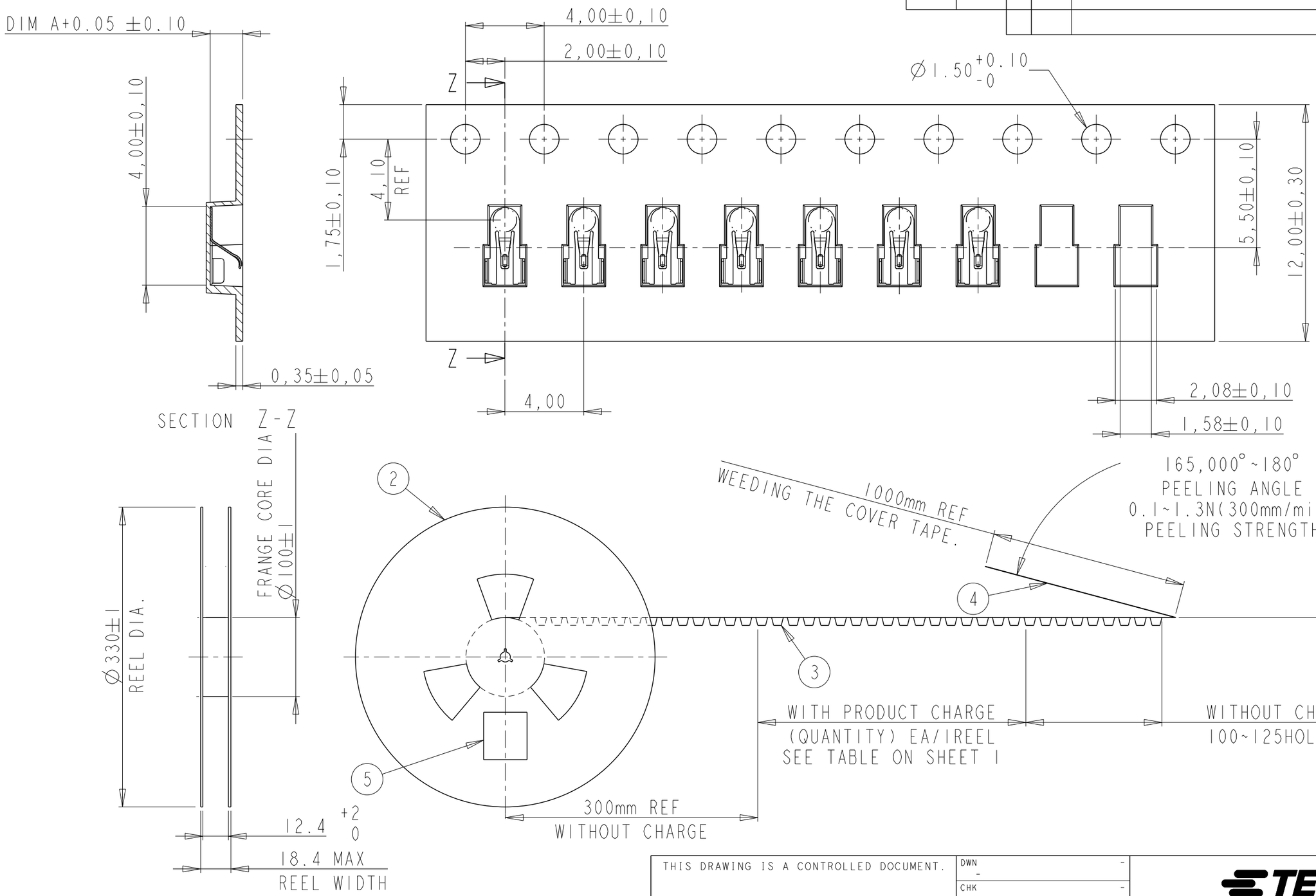

THIS DRAWING IS A CONTROLLED DOCUMENT.

DIMENSIONS: mm

TOLERANCES UNLESS OTHERWISE SPECIFIED:

0 PLC	± 0.2
1 PLC	± 0.15
2 PLC	± 0.15
3 PLC	± 0.10
4 PLC	± -
ANGLES	± 5°

MATERIAL

FINISH

DWN -
CHK -
APVD -
PRODUCT SPEC 108-115061-1
APPLICATION SPEC -
WEIGHT -

TE Connectivity

NAME SPRING FINGER TYPE A -

SIZE	CAGE CODE	DRAWING NO	RESTRICTED TO
A3	00779	C- 2199248	-

CUSTOMER DRAWING

SCALE 5:1 SHEET 2 OF 2 REV A

НИОКР СИСТЕМС

ООО «НИОКРсистемс» - это оперативные поставки широкого спектра электронных компонентов отечественного и импортного производства напрямую от производителей и с крупнейших мировых складов. Реализуемая нашей компанией продукция насчитывает более полумиллиона наименований.

Благодаря этому наша компания предлагает к поставке практически не ограниченный ассортимент компонентов как оптовыми, мелкооптовыми партиями, так и в розницу.

Благодаря развитой сети поставщиков, помогаем в поиске и приобретении экзотичных или снятых с производства компонентов.

Наша компания это:

- Гарантия качества поставляемой продукции
- Широкий ассортимент
- Минимальные сроки поставок
- Техническая поддержка
- Подбор комплектации
- Индивидуальный подход
- Гибкое ценообразование
- Работаем по 275 ФЗ

ООО «НИОКР СИТЕМС»
Москва, 125362, Россия, ул. Вишневая, д. 9, к. 1, Блок 104 а и 104 в

Телефон: 8 (495) 268-14-82
Email: n@nsistems.ru

ИНН: 7735154786
ОГРН: 1167746717709