THIS DRAWING IS UNPUBLISHED. RELEASED FOR PUBLICATION -,- .
© COPYRIGHT - By - ALL RIGHTS RESERVED.

LOC	DIST
AF	50

REVISIONS

P	LTR	DESCRIPTION	DATE	DWN	APVD
	L	REVISED PER ECR-12-005303	18JUL12	KH	KR

1 TAB DIMENSIONS .032±.001x.250

2 WIRE STRIP LENGTH .281

3 INSULATION SIZE .135 MAX DIA

4 DIMENSION DOES NOT INCLUDE TRIM BURR

5 DIMENSION DOES NOT INCLUDE TRIM BURR IS ALLOWABLE IN THE SHADED AREA

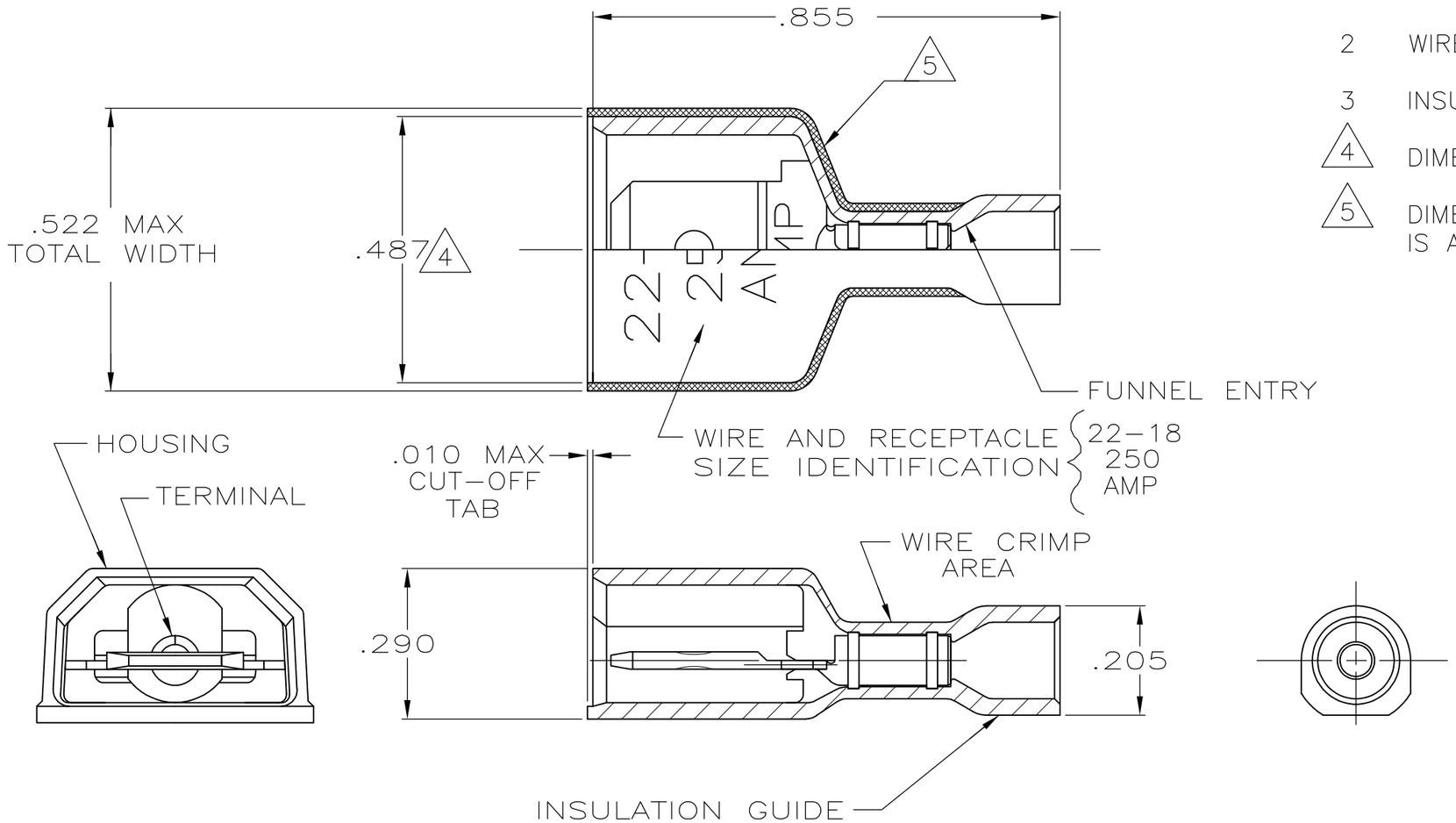

HOUSING:NYLON,COLOR-RED TRANSLUCENT
RECEPTACLE:#3 HARD BRASS,TIN

MATERIAL & FINISH

2-520103-2

PART NO

THIS DRAWING IS A CONTROLLED DOCUMENT.

DIMENSIONS: INCHES

TOLERANCES UNLESS OTHERWISE SPECIFIED:

0 PLC	± -
1 PLC	± -
2 PLC	± -
3 PLC	± .015
4 PLC	± -
ANGLES	± -

MATERIAL: SEE TABLE

FINISH: SEE TABLE

DWN	P FORTNEY	11/16/88
CHK	MS FEHER	11/30/88
APVD	KA RANDOLPH	12/14/88

PRODUCT SPEC: 108-2017

APPLICATION SPEC: 114-2123

WEIGHT: -

CUSTOMER DRAWING

TE Connectivity

NAME: TAB ASSEMBLY,ULTRA-FAST, LOOSE PIECE,.250 SERIES,22-18 AWG

SIZE	CAGE CODE	DRAWING NO	RESTRICTED TO
A3	00779	C-520103	-

SCALE	SHEET	REV
4:1	1 OF 1	L

1470-19 (3/11)

НИОКР СИСТЕМС

ООО «НИОКРсистемс» - это оперативные поставки широкого спектра электронных компонентов отечественного и импортного производства напрямую от производителей и с крупнейших мировых складов. Реализуемая нашей компанией продукция насчитывает более полумиллиона наименований.

Благодаря этому наша компания предлагает к поставке практически не ограниченный ассортимент компонентов как оптовыми, мелкооптовыми партиями, так и в розницу.

Благодаря развитой сети поставщиков, помогаем в поиске и приобретении экзотичных или снятых с производства компонентов.

Наша компания это:

- Гарантия качества поставляемой продукции
- Широкий ассортимент
- Минимальные сроки поставок
- Техническая поддержка
- Подбор комплектации
- Индивидуальный подход
- Гибкое ценообразование
- Работаем по 275 ФЗ

ООО «НИОКР СИТЕМС»
Москва, 125362, Россия, ул. Вишневая, д. 9, к. 1, Блок 104 а и 104 в

Телефон: 8 (495) 268-14-82
Email: n@nsistems.ru

ИНН: 7735154786
ОГРН: 1167746717709