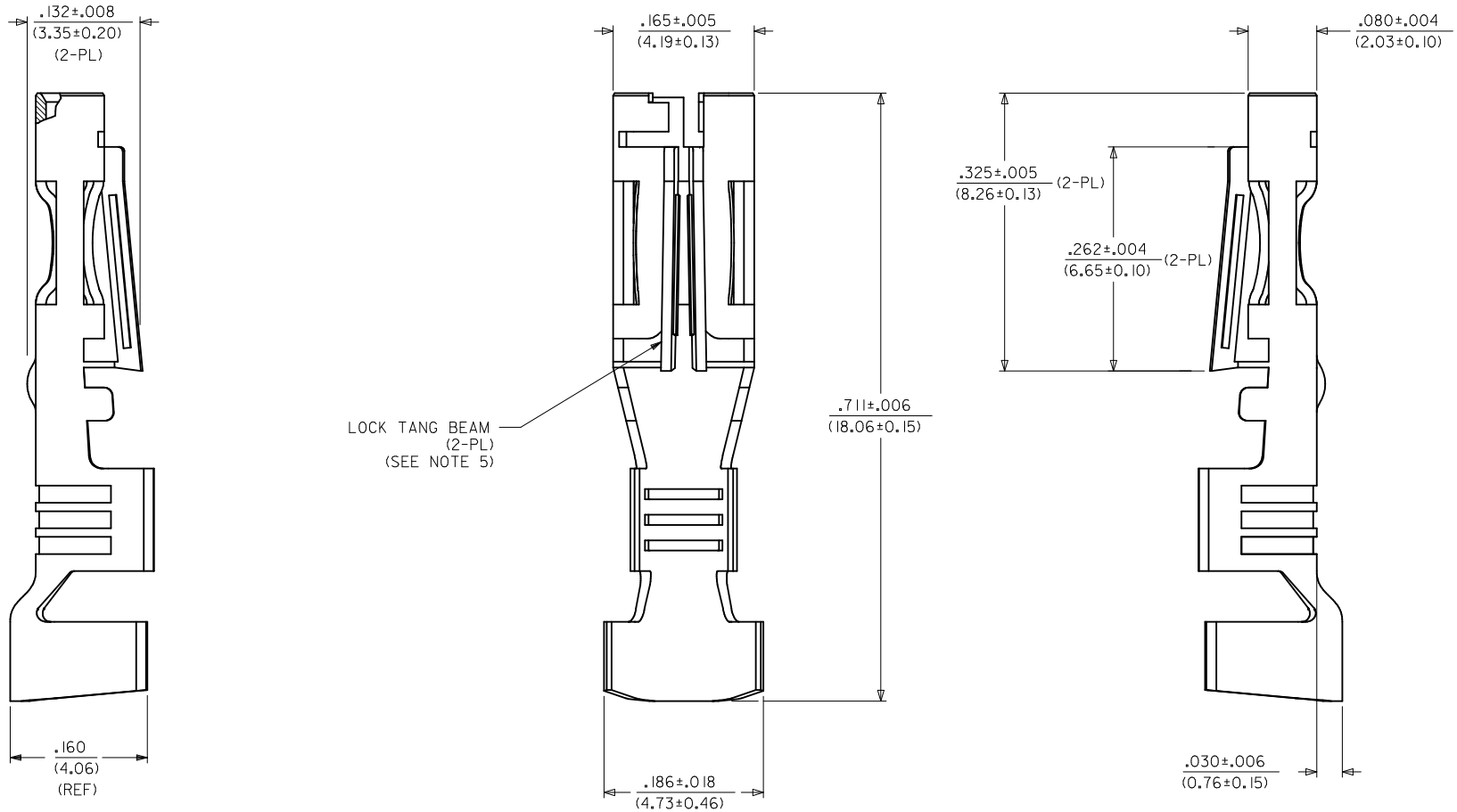

SMALL INSULATION CRIMP

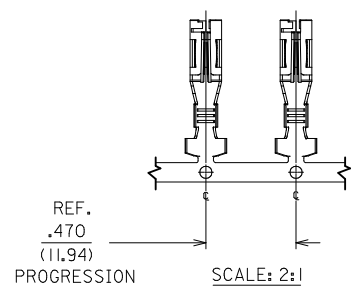

NOTES:

1. SINGLE CRIMP TO #16 & #14 AWG WIRE. WITH .031/(0.79) MAXIMUM INSULATION THICKNESS.
2. MATERIAL: .012/(0.30) THICK C26000 BRASS.
3. FINISH: HOT TIN DIP.
4. PRODUCT SPECIFICATION : PSX-44441-9999.
5. NO PORTION OF ONE LOCK TANG BEAM SHALL TOUCH ANY PORTION OF THE OTHER LOCK TANG BEAM.

REMOVE #18 WIRE EC NO: UCP2010-1826 DRWN:AELHAG 2010/02/08 CH'KD:BWIRKUS 2010/02/09 APPR:FSMITH 2010/02/10	QUALITY SYMBOLS F_A =0 F_C =0 F_P =0	GENERAL TOLERANCES (UNLESS SPECIFIED)			DIMENSION STYLE IN/MM	SCALE 1:1	DESIGN UNITS INCH	THIRD ANGLE PROJECTION	
			mm	INCH	DRAWN BY MAB	DATE 05/08/94	TITLE TERMINAL, RECEPTACLE .125/(3.18) X .020/(.51) FLAT BLADE SYSTEM - TPA		
		4 PLACES	± ---	± ---	CHECKED BY KBP	DATE 05/08/94			
		3 PLACES	± ---	± .005					
		2 PLACES	± 0.13	± .01	APPROVED BY RAS	DATE 05/08/94	molex MOLEX INCORPORATED		
		1 PLACE	± 0.25	± ---					
		ANGULAR ±1/2°							
E	REV / DESCRIPTION	DRAFT WHERE APPLICABLE MUST REMAIN WITHIN DIMENSIONS			MATERIAL NO. 43375-0001		DOCUMENT NO. SD-43375-0001	SHEET NO. 1 OF 1	
					SIZE C	THIS DRAWING CONTAINS INFORMATION THAT IS PROPRIETARY TO MOLEX INCORPORATED AND SHOULD NOT BE USED WITHOUT WRITTEN PERMISSION			

НИОКР СИСТЕМС

ООО «НИОКРсистемс» - это оперативные поставки широкого спектра электронных компонентов отечественного и импортного производства напрямую от производителей и с крупнейших мировых складов. Реализуемая нашей компанией продукция насчитывает более полумиллиона наименований.

Благодаря этому наша компания предлагает к поставке практически не ограниченный ассортимент компонентов как оптовыми, мелкооптовыми партиями, так и в розницу.

Благодаря развитой сети поставщиков, помогаем в поиске и приобретении экзотичных или снятых с производства компонентов.

Наша компания это:

- Гарантия качества поставляемой продукции
- Широкий ассортимент
- Минимальные сроки поставок
- Техническая поддержка
- Подбор комплектации
- Индивидуальный подход
- Гибкое ценообразование
- Работаем по 275 ФЗ

ООО «НИОКР СИТЕМС»
Москва, 125362, Россия, ул. Вишневая, д. 9, к. 1, Блок 104 а и 104 в

Телефон: 8 (495) 268-14-82
Email: n@nsistems.ru

ИНН: 7735154786
ОГРН: 1167746717709