THIS DRAWING IS UNPUBLISHED. RELEASED FOR PUBLICATION -,- .
© COPYRIGHT - By - ALL RIGHTS RESERVED.

LOC	DIST
AG	53

REVISIONS

P	LTR	DESCRIPTION	DATE	DWN	APVD
	K2	REVISED PER ECO-11-018720	14SEP11	KBH	MM

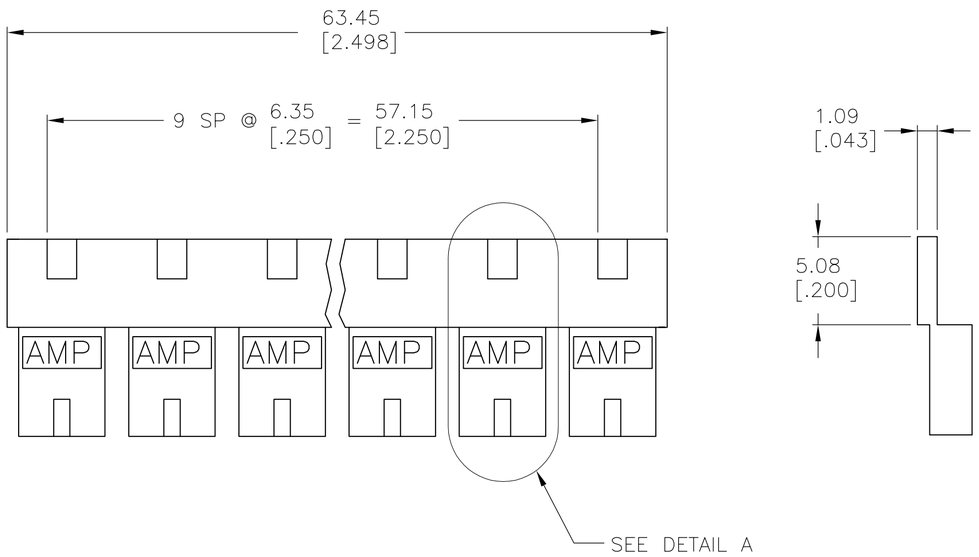

1. MATERIAL:
HOUSING: GLASS-FILLED POLYESTER, COLOR-SEE TABLE.

2. CONTACT PLATED WITH 0.00254 [.000100] TIN-LEAD OVER ALL.

3. CONTACT PLATED WITH 0.00038 [.000015] GOLD IN CONTACT AREA OVER 0.00127 [.000050] NICKEL OVER ALL.

4. PART NO. DENOTES INDIVIDUAL TWO POSITION SHUNT, WHICH IS PACKAGED ON BREAKAWAY COMBS OF TEN SHUNTS.

5. CONNECTOR MATES WITH WIRE WRAP POSTS, 0.64 [.025] SQUARE OR ROUND AND 0.56 [.022] X 0.66 [.026] POSTS. LENGTH 5.08 [.200] MINIMUM.

6. CONTACT PLATED WITH 0.00013 [.000005] GOLD IN CONTACT AREA OVER 0.00127 [.000050] NICKEL OVER ALL.

7. PART NO. DENOTES INDIVIDUAL TWO POSITION SHUNT WHICH IS PACKAGED LOOSE PIECE.

8. CONTACT PLATED WITH 0.00076 [.000030] GOLD IN CONTACT AREA OVER 0.00127 [.000050] NICKEL OVERALL.

9. CONTACT PLATED WITH 0.00254 [.000100] MATTE TIN OVER ALL.

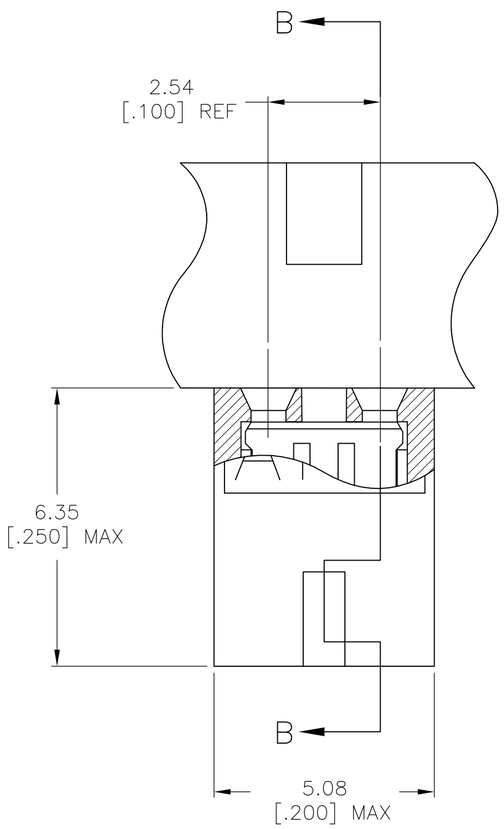

DETAIL A
SCALE 10:1

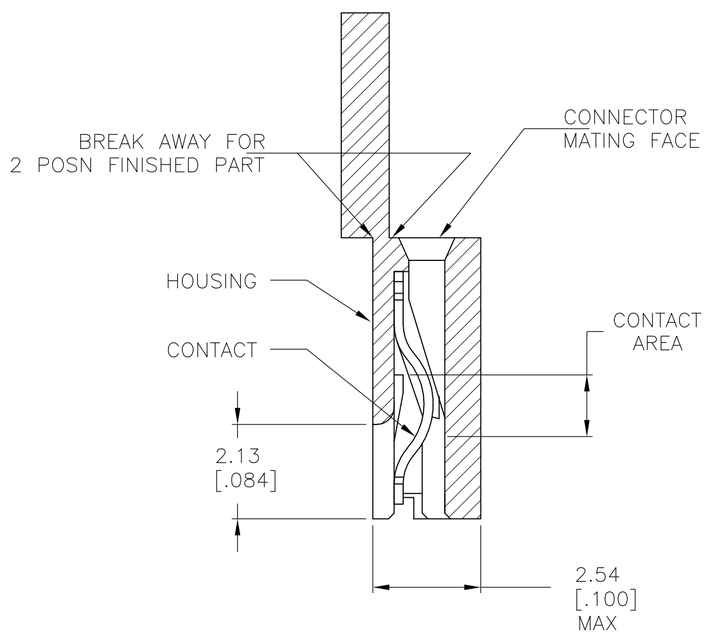

SECTION B-B
SCALE 10:1

	CONTACT MATERIAL	HOUSING COLOR	FINISH	PART NO
	PHOSPHOR BRONZE	BLACK	9	2-382811-1 4
		BLACK	8	2-382811-0 4
		BLACK	6	1-382811-8 7
		BLACK	3	1-382811-6 7
OBSOLETE	BERYLLIUM COPPER	BLACK	3	1-382811-0 4
	PHOSPHOR BRONZE	RED	3	382811-9 4
		BLACK	6	382811-8 4
		BLACK	3	382811-6 4
		BLACK	2	382811-5 4
SUPERSEDED BY 382811-2		BLUE	6	382811-4 4
		BLUE	3	382811-2 4
OBSOLETE		BLUE	2	382811-1 4

382811

THIS DRAWING IS A CONTROLLED DOCUMENT.

DIMENSIONS: mm [INCHES]

TOLERANCES UNLESS OTHERWISE SPECIFIED:
0 PLC ± -
1 PLC ± -
2 PLC ± 0.26 [.010]
3 PLC ± -
4 PLC ± -
ANGLES ± -

MATERIAL: HOUSING 1 CONTACT: SEE TABLE
FINISH: SEE TABLE

DWN	W. SORAH	8-18-93
CHK	R. TALLEY	8-23-93
APVD	D. HUFFMAN	8-23-93
PRODUCT SPEC	108-1476	
APPLICATION SPEC	114-1059	
WEIGHT	-	

TE Connectivity

NAME: ECONOMY SHUNT ASSEMBLY

SIZE	CAGE CODE	DRAWING NO	RESTRICTED TO
A2	00779	C-382811	-

CUSTOMER DRAWING | SCALE 4:1 | SHEET 1 OF 1 | REV K2

1471-9 (3/11)

НИОКР СИСТЕМС

ООО «НИОКРсистемс» - это оперативные поставки широкого спектра электронных компонентов отечественного и импортного производства напрямую от производителей и с крупнейших мировых складов. Реализуемая нашей компанией продукция насчитывает более полумиллиона наименований.

Благодаря этому наша компания предлагает к поставке практически не ограниченный ассортимент компонентов как оптовыми, мелкооптовыми партиями, так и в розницу.

Благодаря развитой сети поставщиков, помогаем в поиске и приобретении экзотичных или снятых с производства компонентов.

Наша компания это:

- Гарантия качества поставляемой продукции
- Широкий ассортимент
- Минимальные сроки поставок
- Техническая поддержка
- Подбор комплектации
- Индивидуальный подход
- Гибкое ценообразование
- Работаем по 275 ФЗ

ООО «НИОКР СИТЕМС»
Москва, 125362, Россия, ул. Вишневая, д. 9, к. 1, Блок 104 а и 104 в

Телефон: 8 (495) 268-14-82
Email: n@nsistems.ru

ИНН: 7735154786
ОГРН: 1167746717709