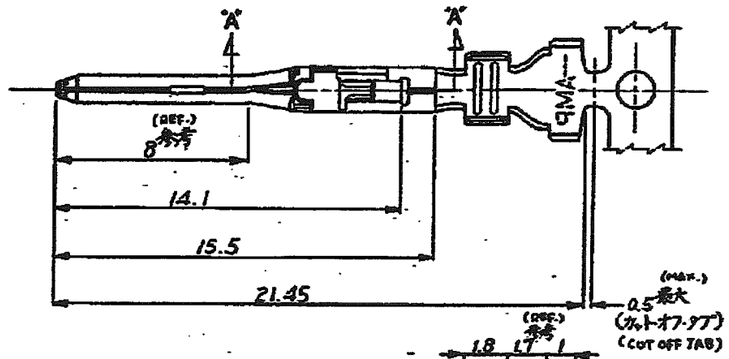
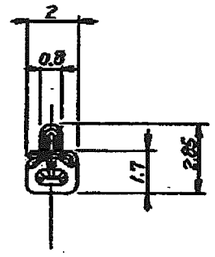
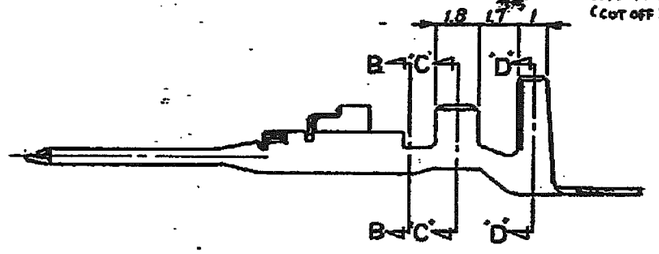
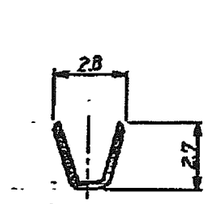
三角法 (THIRD ANGLE PROJECTION)

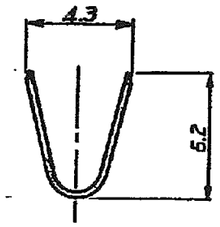








断面"C-C"
(SECT.)



断面"D-D"
(SECT.)

注: 1. 適用規格
製品規格 108-5302
取付適用規格 114-5142
2. 取扱説明書 IS-503J

NOTES: 1 APPLICABLE SPEC
PRODUCT SPEC: 108-5302
APPLICATION SPEC: 114-5142
2. INSTRUCTION SHEET, IS-503J



断面"B-B"
(SECT.)



断面"A-A"
(SECT.)

175154-2	—	錫めっき洋黄銅 (PRE TINNED BRASS)	175150-2
175154-1	—	錫めっき洋銅合金 (PRE TINNED COPPER ALLOY)	175150-1
バラ状端子型番 (L.P P/N)	仕上 (FINISH)	材料 (MATERIAL)	型番 (P/N)

TE Connectivity

適合電線範囲(WIRE RANGE) AS8-142 (AWG #20-#16)	絶縁体(INSULATION DIA.) 1.7~3.3mm	名称 (NAME) (TAB CONTACT AMP UNIVERSAL POWER CONN.) タブ・コンタクト, アンプ・ユニバーサル・パワー・コネクタ			
材料 (MATERIAL) SEE TABLE 表参照	仕上 (FINISH) SEE TABLE 表参照	一般公差 NEXT ±0.2 / NEXT ±0.15 / NEXT ±0.1 / 角 ±1°	SIZE B	LOC J	番号 (NO.) C-175150
DR. M. L. J. 1/3/07	DE. M. Gaul 1/3/07				
CHK. [illegible] 1/3/07	APP. [illegible] 1/3/07		SCALE 5-1	REV. C1	SHEET —

LTR	改定 (REVISION RECORD)	DR.	CHK.	DATE
C1	REVISED PER ECO-11-005030	RK	HMR	22MAR11

PRINT CERT

寸法: 特記 DIMENSIONS IN MM, DO NOT SCALE PRINT

(CUSTOMER DRAWING) 参考図面

ООО «НИОКРсистемс» - это оперативные поставки широкого спектра электронных компонентов отечественного и импортного производства напрямую от производителей и с крупнейших мировых складов. Реализуемая нашей компанией продукция насчитывает более полумиллиона наименований.

Благодаря этому наша компания предлагает к поставке практически не ограниченный ассортимент компонентов как оптовыми, мелкооптовыми партиями, так и в розницу.

Благодаря развитой сети поставщиков, помогаем в поиске и приобретении экзотичных или снятых с производства компонентов.

Наша компания это:

- Гарантия качества поставляемой продукции
- Широкий ассортимент
- Минимальные сроки поставок
- Техническая поддержка
- Подбор комплектации
- Индивидуальный подход
- Гибкое ценообразование
- Работаем по 275 ФЗ

ООО «НИОКР СИТЕМС»
Москва, 125362, Россия, ул. Вишневая, д. 9, к. 1, Блок 104 а и 104 в

Телефон: 8 (495) 268-14-82
Email: n@nsistems.ru

ИНН: 7735154786
ОГРН: 1167746717709