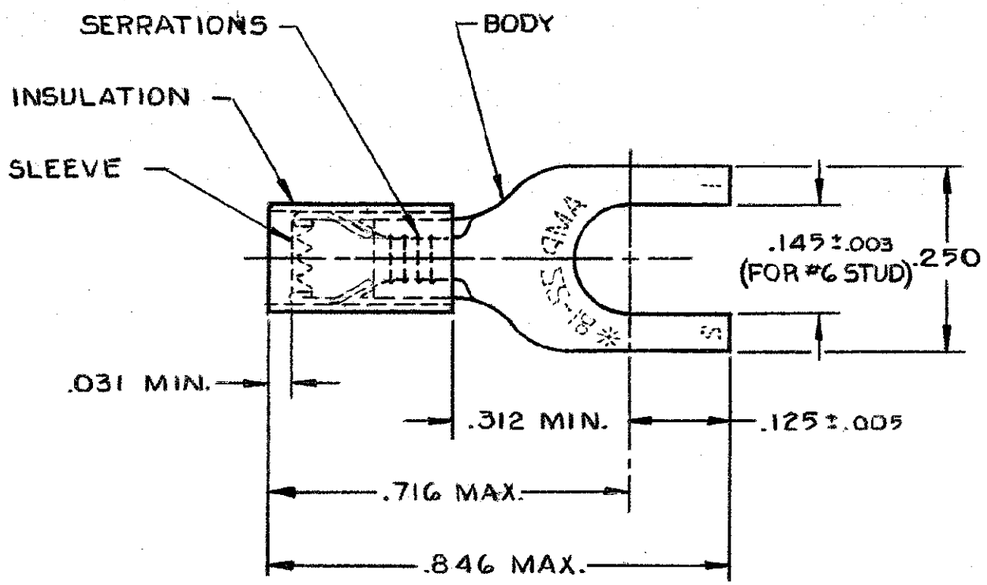
THIS DRAWING IS UNPUBLISHED. RELEASED FOR PUBLICATION
© COPYRIGHT — BY —

P	F	ZONE	LTR	DESCRIPTION	DATE	APPROVED
			M1	REVISED PER ECO-11-005294	19APR11	HMR



1 WIRE INSULATION DIA. = .105-.140

2 TONGUE MATERIAL THK. = .031±.002

3 22-18 MARKING FOR MILITARY, COMMERCIAL RANGE 22-16

4 TIN PLATE (ASTM B 545) .000100 MIN THK.

5 PRELIMINARY — NOT FOR PRODUCTION

6 SUPERSEEDED BY 8-34541-1

	COLOR	QTY.	DESCRIPTION	PART NO
6	~~RED~~	~~50~~	~~LOOSE PIECE, BAG~~	~~8-34541-5~~
	RED	100	LOOSE PIECE, BOX	8-34541-1
	BLACK	5,000	34541-1 ON TAPE, REEL	5 2-34541-4
OBSOLETE	~~RED~~	~~100~~	~~ON TAPE, SM. BOX~~	~~2-34541-3~~
OBSOLETE	~~RED~~	~~1,000~~	~~ON TAPE, LG. BOX~~	~~2-34541-2~~
	RED	5,000	34541 ON TAPE, REEL	2-34541-1
	BLACK	—	LOOSE PIECE	5 34541-1
	RED	—	LOOSE PIECE	34541

UNLESS OTHERWISE SPECIFIED DIMENSIONS ARE IN INCHES. TOLERANCES ON: DECIMALS ±.008 ANGLES ± —

MATERIAL INSULATION: NYLON - RED BODY & SLEEVE: COPPER PER (ASTM B 152)

FINISH BODY: 4

CONTRACT NO

DR UTA/RFB 9-24-85

CHK P. Mutty Gliniewicz 1-27-86

APPD Mari Lou Van Ness 12/30/85

APPD

DSGN APPD

OTHER APPD

TE Connectivity

NAME TERMINAL, PIDG™, SPADE WIRE SIZE: 22-16

SIZE	FSCM. NO	DRAWING NO
B	00779	34541

SCALE NTS SHEET 1 OF 1

CUSTOMER DRAWING

ООО «НИОКРсистемс» - это оперативные поставки широкого спектра электронных компонентов отечественного и импортного производства напрямую от производителей и с крупнейших мировых складов. Реализуемая нашей компанией продукция насчитывает более полумиллиона наименований.

Благодаря этому наша компания предлагает к поставке практически не ограниченный ассортимент компонентов как оптовыми, мелкооптовыми партиями, так и в розницу.

Благодаря развитой сети поставщиков, помогаем в поиске и приобретении экзотичных или снятых с производства компонентов.

Наша компания это:

- Гарантия качества поставляемой продукции
- Широкий ассортимент
- Минимальные сроки поставок
- Техническая поддержка
- Подбор комплектации
- Индивидуальный подход
- Гибкое ценообразование
- Работаем по 275 ФЗ

ООО «НИОКР СИТЕМС»
Москва, 125362, Россия, ул. Вишневая, д. 9, к. 1, Блок 104 а и 104 в

Телефон: 8 (495) 268-14-82
Email: n@nsistems.ru

ИНН: 7735154786
ОГРН: 1167746717709