THIS DRAWING IS UNPUBLISHED. RELEASED FOR PUBLICATION -,- .
© COPYRIGHT - By - ALL RIGHTS RESERVED.

LOC	DIST
ES	00

REVISIONS

P	LTR	DESCRIPTION	DATE	DWN	APVD
	B2	REVISED PER ECO-11-005033	24MAR11	RK	HMR

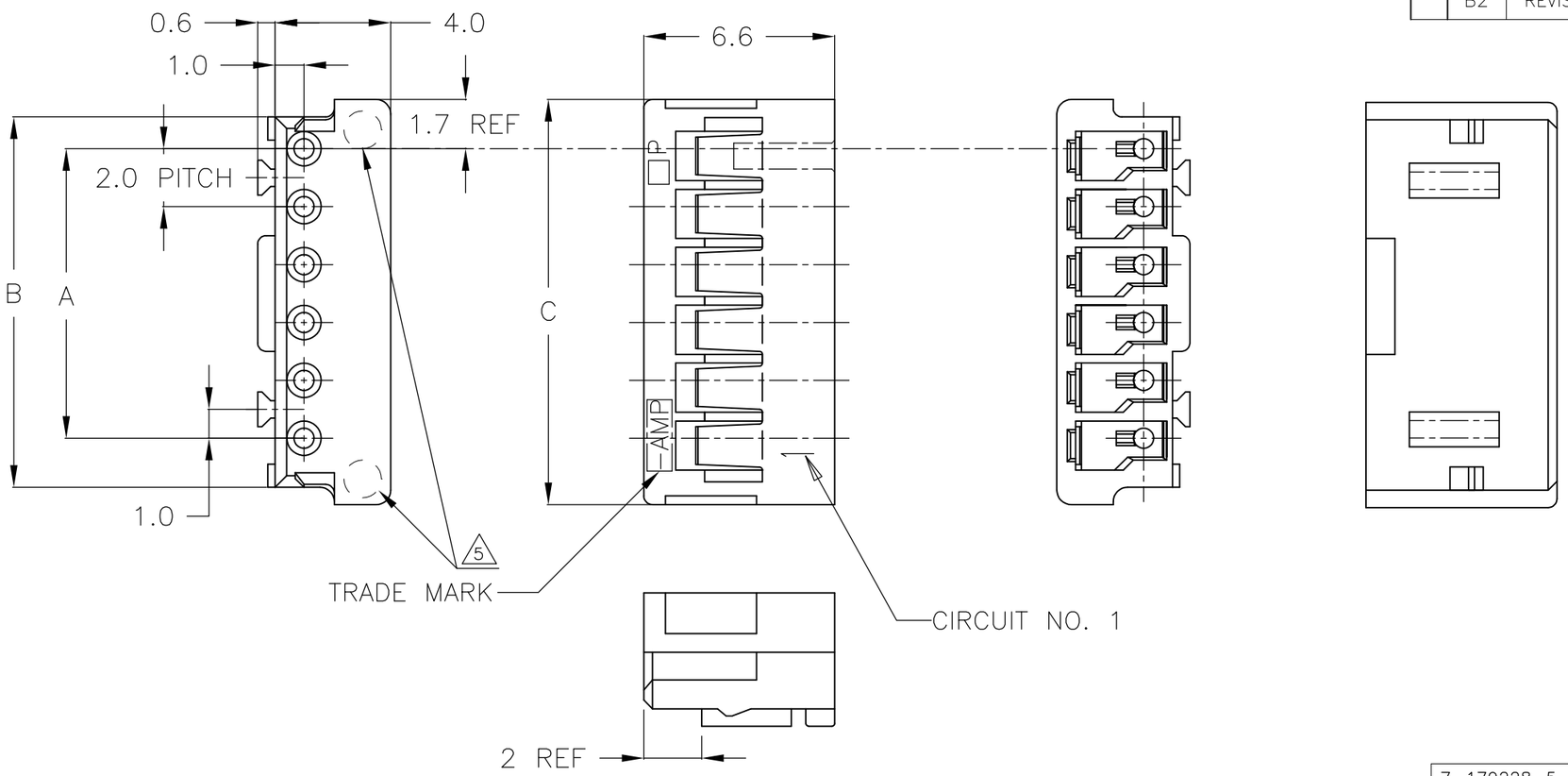

NOTES;

1. MATERIAL : 66 NYLON (UL94V-0)
2. PRODUCT SPEC.: 108-5408
3. APPLICATION SPEC.: 114-5179
4. 7-179228-3 WAS OBSOLETED.
5. CAVITY NUMBER LOCATED. (OPTIONAL)

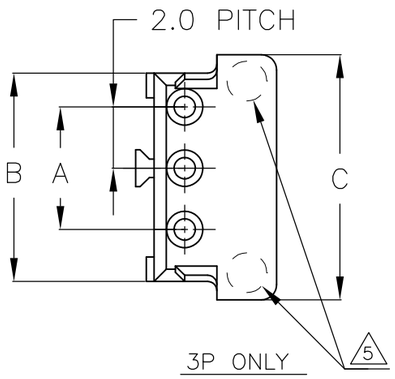

3P ONLY

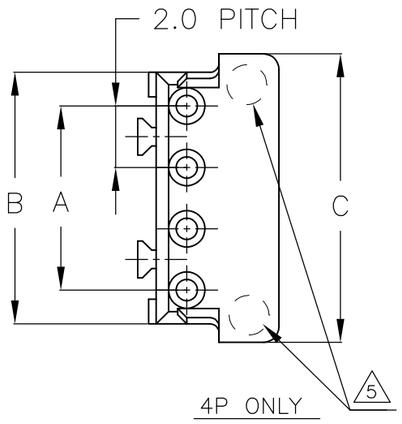

4P ONLY

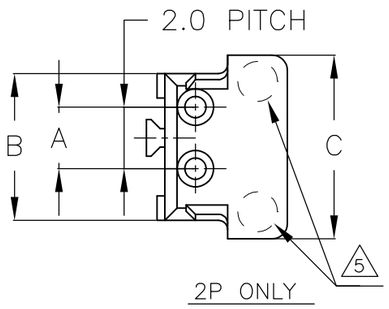

2P ONLY

7-179228-5	5-179228-5	3-179228-5	1-179228-5	15	28	30.8	32.0
7- 4	5- 4	3- 4	1- 4	14	26	28.8	30.0
7- 4 -3	5- -3	3- -3	1- -3	13	24	26.8	28.0
7- -2	5- -2	3- -2	1- -2	12	22	24.8	26.0
7- -1	5- -1	3- -1	1- -1	11	20	22.8	24.0
7- -0	5- -0	3- -0	1- -0	10	18	20.8	22.0
6- -9	4- -9	2- -9	-9	9	16	18.8	20.0
6- -8	4- -8	2- -8	-8	8	14	16.8	18.0
6- -7	4- -7	2- -7	-7	7	12	14.8	16.0
6- -6	4- -6	2- -6	-6	6	10	12.8	14.0
6- -5	4- -5	2- -5	-5	5	8	10.8	12.0
6- -4	4- -4	2- -4	-4	4	6	8.8	10.0
6- -3	4- -3	2- -3	-3	3	4	6.8	8.0
6-179228-2	4-179228-2	2-179228-2	179228-2	2	2	4.8	6.0
BLACK	YELLOW	BLUE	NATURAL	POS	A	B	C
PART NUMBER							

THIS DRAWING IS A CONTROLLED DOCUMENT.

DIMENSIONS: mm

TOLERANCES UNLESS OTHERWISE SPECIFIED:
0 PLC ± -
1 PLC ± -
2 PLC ± -
3 PLC ± -
4 PLC ± -
ANGLES ± 3°

GENERAL TOLERANCE
0<* ≤ 10 : ±0.2
10<* ≤ 30 : ±0.25
30<* ≤ 100 : ±0.3
ANGLES : ±3°

MATERIAL: SEE NOTE 1

FINISH: -

DWN	T.FURUYA	12NOV1993
CHK	S.KUBOUCHI	15NOV1993
APVD	S.KUBOUCHI	15NOV1993
PRODUCT SPEC	—	
APPLICATION SPEC	—	
WEIGHT	—	

TE Connectivity

NAME: CRIMP TYPE II RECEPTACLE HOUSING (AMP CT CONNECTOR 2mm PITCH)

SIZE	CAGE CODE	DRAWING NO	RESTRICTED TO
A3	00779	C-179228	—

CUSTOMER DRAWING | SCALE NTS | SHEET 1 OF 1 | REV B2

НИОКР СИСТЕМС

ООО «НИОКРсистемс» - это оперативные поставки широкого спектра электронных компонентов отечественного и импортного производства напрямую от производителей и с крупнейших мировых складов. Реализуемая нашей компанией продукция насчитывает более полумиллиона наименований.

Благодаря этому наша компания предлагает к поставке практически не ограниченный ассортимент компонентов как оптовыми, мелкооптовыми партиями, так и в розницу.

Благодаря развитой сети поставщиков, помогаем в поиске и приобретении экзотичных или снятых с производства компонентов.

Наша компания это:

- Гарантия качества поставляемой продукции
- Широкий ассортимент
- Минимальные сроки поставок
- Техническая поддержка
- Подбор комплектации
- Индивидуальный подход
- Гибкое ценообразование
- Работаем по 275 ФЗ

ООО «НИОКР СИТЕМС»
Москва, 125362, Россия, ул. Вишневая, д. 9, к. 1, Блок 104 а и 104 в

Телефон: 8 (495) 268-14-82
Email: n@nsistems.ru

ИНН: 7735154786
ОГРН: 1167746717709