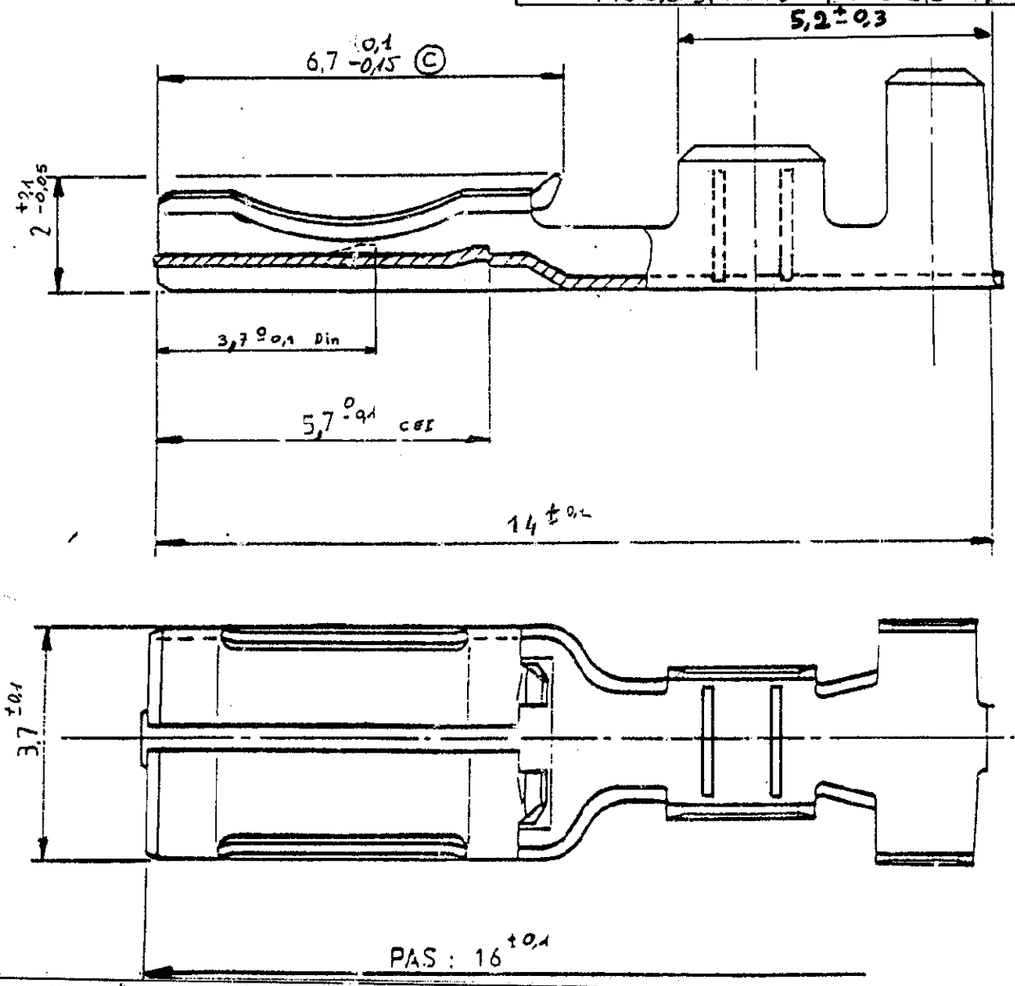
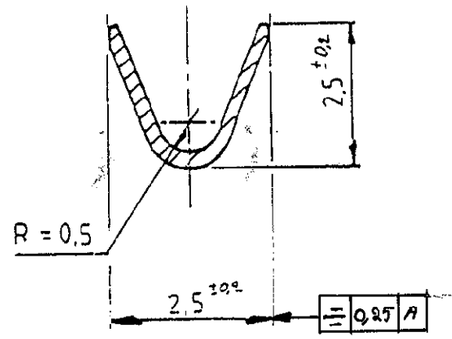
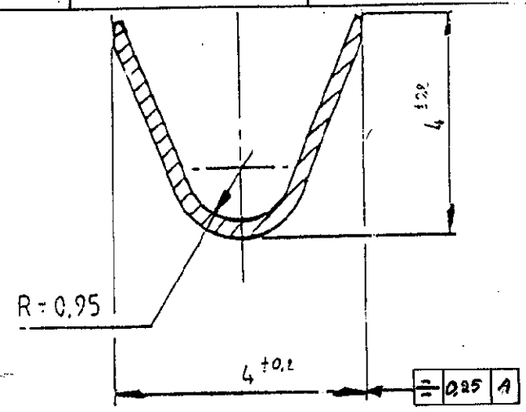
Référence	Matière	Traitt	Observ^ns
P76100760108	UZ30	—	pr languette 2,8×0,8
P76100760608	UZ30	Etamé	pr languette 2,8×0,8

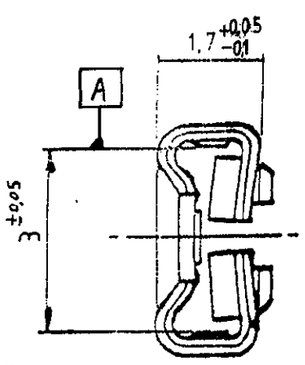
Référence	Matière	Traitement	Observation
P73 184 73 010 5	XC 18	Brut	Pour languette 2,8×0,5
P73 184 73 0108	XC 18	Brut	" 2,8×0,5
4 76 010.5	XC 18	Nickelé	" 2,8×0,5
76 060.5	UZ 30	Etamé	" 2,8×0,5
76 010.5	UZ 30		" 2,8×0,5
P76 184 76 0105	XC 18	Brut	" 2,8×0,5
4 76 010-5	XC 18	Nickelé	" 2,8×0,5

Référence	Matière	Traitement	Observation
73010-5	UZ 30		Pour languette de 2,8 × 0,5 — Livré en bobine de 15000 pièces
73060-5		Etamé	
4·73010-5	XC 18	Nickelé	
73010-8	UZ 30		Pour languette de 2,8 × 0,8
73060-8		Etamé	
4·73010-8	XC 18	Nickelé	
P7310373060-5	UE4P	Etamé	" " 2,8 × 0,5
P73100 73060 21	UZ 30	Etamé	









PRONER COMATEL P/N	Tyco Electronics P/N
P7310073010	1544545-1
P73100730108	1544545-2
P7310073060	1544545-3
P731007306021	1544545-4
P73100730608	1544545-5
P7310373060	1544545-6
P7310473010	1544545-7
P73104730108	1544545-8
P7610076010	1544545-9
P76100760108	1-1544545-0
P76100760605	1-1544545-1
P76100760608	1-1544545-2

FORCES D'INSERTION ET D'EXTRACTION (en newton) Nombre d'essais : 10

Références	Avec calibre acier suivant plan.	Avec calibre acier 1ère insertion.	Sur languette laiton nu. ép: suivant norme CEI 760 1ère insertion	1ère extraction.	6ème extraction (CEI) maxi	6ème extraction (CEI) mini individuel.	1ère extraction (DIN)	
4.73 010.8 73 010.8 73 060.8	Les clips sont dégraissés	⩾ 5	⩽ 15	⩾ 2,5	⩾ 9	⩾ 5		Les clips sont à l'état de livraison
4 76 40-5 76 060-5 76 010-5		⩾ 5	⩽ 15	⩾ 2,5			⩾ 6	

AM1066	Ajout 75010B/760608	BOr	27/10/97	C4
AM.1018	Voir Avis de Modification	DDé	30/05/97	C3
AM 018/359	Ajout Fabricom FS/fe + cote 2,8	L.Sn	19.02.97	C2
/	Ajout Réf P73 100 73 060 21	L.Sn	24.09.96	C1

Modification	Vérifié	Dessiné	Date	Indice
Modif. Tol. sur cote 6.7 : +0,1 → +0,15		P. F. A.M. n° 332	08/02/94	C
Modif. des stries dans fût de serrage connec.				
Ajoute ref: P7310373060	JTC	P Costes	25.03.92	B
Mise a jours, tolerance generale	JTC		24.01.92	A

Observation :

Norme :

Pièce	Désignation : CLIP DE 2,8 à enfichage doux	Code Matière :	
	Référence : / Affectation :	Code Traitement :	
Ensemble	Désignation :	Tolérance générale ±0,1	Dessiné D.S / Vérifié
	Référence :	Tolérance angulaire ±1°	

PRONER B.P. 31 - 93161 Noisy-le-Grand cedex (1) 43.56.89

Ech. : A

Date : 10-04-89

N° CL-3507

Reproduction et diffusion interdites sans autorisation.

NOT the LATEST REVISION

Property of Tyco Electronics Corporation, Jul 23 2001
CUSTOMER DRWG: 1544545 REV: C4 PG 1 OF 1

Стандарт Электрон Связь

Мы молодая и активно развивающаяся компания в области поставок электронных компонентов. Мы поставляем электронные компоненты отечественного и импортного производства напрямую от производителей и с крупнейших складов мира.

Благодаря сотрудничеству с мировыми поставщиками мы осуществляем комплексные и плановые поставки широчайшего спектра электронных компонентов.

Собственная эффективная логистика и склад в обеспечивает надежную поставку продукции в точно указанные сроки по всей России.

Мы осуществляем техническую поддержку нашим клиентам и предпродажную проверку качества продукции. На все поставляемые продукты мы предоставляем гарантию .

Осуществляем поставки продукции под контролем ВП МО РФ на предприятия военно-промышленного комплекса России , а также работаем в рамках 275 ФЗ с открытием отдельных счетов в уполномоченном банке. Система менеджмента качества компании соответствует требованиям ГОСТ ISO 9001.

Минимальные сроки поставки, гибкие цены, неограниченный ассортимент и индивидуальный подход к клиентам являются основой для выстраивания долгосрочного и эффективного сотрудничества с предприятиями радиоэлектронной промышленности, предприятиями ВПК и научно-исследовательскими институтами России.

С нами вы становитесь еще успешнее!

Наши контакты:

Телефон: +7 812 627 14 35

Электронная почта: sales@st-electron.ru

Адрес: 198099, Санкт-Петербург, Промышленная ул, дом № 19, литера Н, помещение 100-Н Офис 331