THIS DRAWING IS UNPUBLISHED. RELEASED FOR PUBLICATION -.- .
© COPYRIGHT - By - ALL RIGHTS RESERVED.

LOC	DIST
AD	39

REVISIONS

P	LTR	DESCRIPTION	DATE	DWN	APVD
	S1	REVISED PER ECO-11-004587	11MAR11	RK	HMR

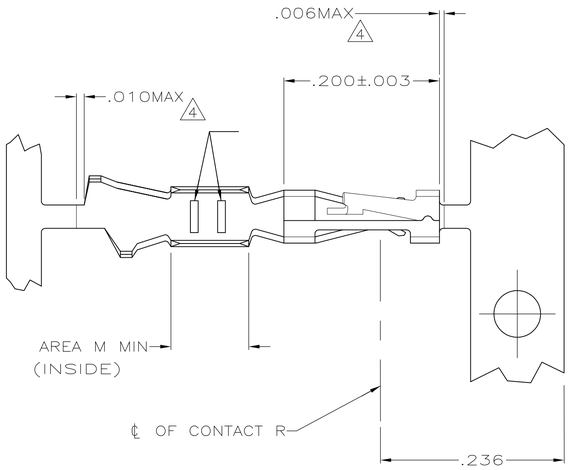

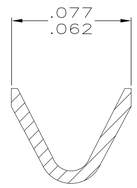

SECTION A–A
SCALE 20:1

1. .000100 MIN BRIGHT TIN–LEAD OVER .000050 MIN NICKEL ON ENTIRE CONTACT
2. .000050 MIN NICKEL ON ENTIRE CONTACT; .000015 MIN GOLD ON CONTACT AREA; .000050 MIN BRIGHT TIN–LEAD ON AREA M.
3. .000050 MIN NICKEL ON ENTIRE CONTACT; .000030 MIN GOLD ON CONTACT AREA; .000050 MIN BRIGHT TIN–LEAD ON AREA M.
4. LOOSE PIECE CUT–OFF DIMENSION.
5. OBSOLETE PART NUMBER.
6. .000015 MIN GOLD ON CONTACT AREA, .000050 MIN TIN ON AREA M, ALL OVER .000050–.000100 NICKEL ON ENTIRE CONTACT.
7. .000030 MIN GOLD ON CONTACT AREA, .000050 MIN TIN ON AREA M, ALL OVER .000050–.000100 NICKEL ON ENTIRE CONTACT.
8. .000100–.000200 TIN OVER .000050 MIN NICKEL ON ENTIRE CONTACT.

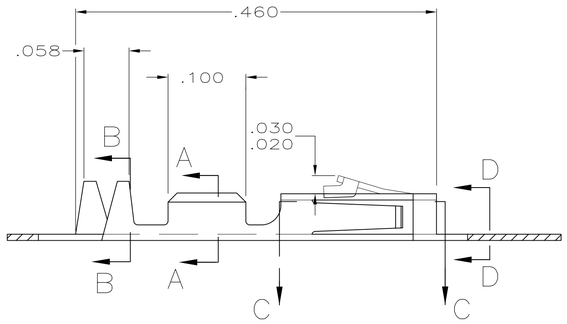

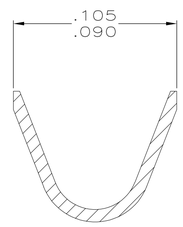

SECTION B–B
INSULATION RANGE .025–.060
SCALE 20:1

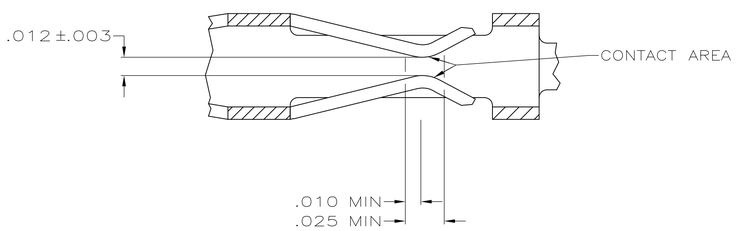

SECTION C–C
SCALE 20:1

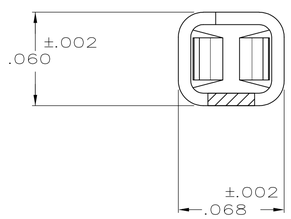

SECTION D–D
SCALE 20:1

	REMARKS	FINISH	PART NO
	STRIP	8	1–104480–7
	LOOSE PIECE	7 REF	1–104480–6
	LOOSE PIECE	6 REF	1–104480–5
	LOOSE PIECE	8 REF	1–104480–4
	STRIP	7	1–104480–3
	STRIP	6	1–104480–2
5	LOOSE PIECE		1–104480–1
5	LOOSE PIECE		1–104480–0
	LOOSE PIECE	3 REF	104480–9
	LOOSE PIECE	2 REF	104480–8
	LOOSE PIECE	1 REF	104480–7
5	STRIP		104480–6
5	STRIP		104480–5
	STRIP	3	104480–4
	STRIP	2	104480–3
	STRIP	1	104480–2

THIS DRAWING IS A CONTROLLED DOCUMENT.

DIMENSIONS: INCHES

TOLERANCES UNLESS OTHERWISE SPECIFIED:
0 PLC ± –
1 PLC ± –
2 PLC ± –
3 PLC ± .005
4 PLC ± –
ANGLES ± –

MATERIAL: PHOSPHOR BRONZE
FINISH: SEE TABLE

DWN C.OBERMAN 5-10-89
CHK K. HELM 5-12-89
APVD R.ELICKER 5-12-89
PRODUCT SPEC 108-1472
APPLICATION SPEC 114-25038
WEIGHT –

TE Connectivity

NAME: CONTACT, CRIMP SNAP-IN AMPMODU SHORT POINT, 22-26 AWG

SIZE	CAGE CODE	DRAWING NO	RESTRICTED TO
A1	00779	C-104480	–

CUSTOMER DRAWING | SCALE 10:1 | SHEET 1 OF 1 | REV S1

4805 (3/11)

Мы молодая и активно развивающаяся компания в области поставок электронных компонентов. Мы поставляем электронные компоненты отечественного и импортного производства напрямую от производителей и с крупнейших складов мира.

Благодаря сотрудничеству с мировыми поставщиками мы осуществляем комплексные и плановые поставки широчайшего спектра электронных компонентов.

Собственная эффективная логистика и склад в обеспечивает надежную поставку продукции в точно указанные сроки по всей России.

Мы осуществляем техническую поддержку нашим клиентам и предпродажную проверку качества продукции. На все поставляемые продукты мы предоставляем гарантию .

Осуществляем поставки продукции под контролем ВП МО РФ на предприятия военно-промышленного комплекса России , а также работаем в рамках 275 ФЗ с открытием отдельных счетов в уполномоченном банке. Система менеджмента качества компании соответствует требованиям ГОСТ ISO 9001.

Минимальные сроки поставки, гибкие цены, неограниченный ассортимент и индивидуальный подход к клиентам являются основой для выстраивания долгосрочного и эффективного сотрудничества с предприятиями радиоэлектронной промышленности, предприятиями ВПК и научно-исследовательскими институтами России.

С нами вы становитесь еще успешнее!

Наши контакты:

Телефон: +7 812 627 14 35

Электронная почта: sales@st-electron.ru

Адрес: 198099, Санкт-Петербург, Промышленная ул, дом № 19, литера Н, помещение 100-Н Офис 331